# Temperaturfühler

VARIOHM EUROSENSOR

## ETP-AM-SP-IMC-10K3435A1

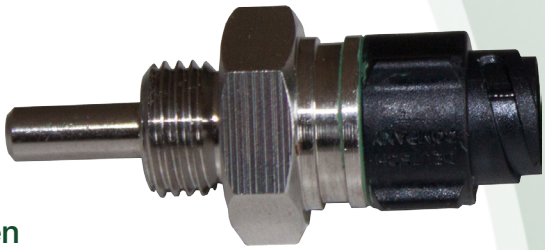

- UL konform
- Preisgünstiges Standardmodel
- Robustes und kompaktes Design
- Schnelle Reaktionszeit
- Breites Spektrum von Umgebungstemperaturen

Der ETP-AM-SP-IMC-10K3435A1 Temperaturfühler bietet eine preisgünstige Meßlösung an, wo Hitze, Staub und Feuchtigkeit vorherrschen und ein kompaktes und robustes Design mit hoher Zuverlässigkeit erforderlich ist. Der Sensor ist insbesondere geeignet für anspruchsvolle Temperatur-Überwachungssysteme in Fahrzeugen. Mit seiner schnellen Reaktionszeit und dem breiten Spektrum von Umgebungstemperaturen, ist der Sensor gleichermaßen geeignet für das Messen von Flüssigkeiten und Gasen, welche im medizinischen Bereich Anwendung finden. Darüber hinaus eignet sich der Temperaturfühler für Testanlangen, industrielle Meßtechnik und Prozeßleitsysteme.

## Technische Information

| | |
|---|---|
| **Element:** | NTC GAG10K3435A1 |
| **Genauigkeit:** | ± 0,3 K @ +25 °C |
| **Toleranz:** | ± 1% @ 25 °C |
| **Beta-Wert 25/85:** | 3435 |
| **Betatoleranz:** | ± 2% |

| | |
|---|---|
| **Arbeitstemperatur:** | -40°…+180 °C, kurzzeitig bis 230 °C |
| **Umgebungstemperatur:** | -40°…+175°C |
| **Schutzart:** | IP67 |
| **Reaktionszeit in ruhigem Wasser t90:** | 7 s |

| **Material** | |
|---|---|
| **Gehäuse:** | 316 Edelstahl |
| **Anschluß:** | Ultem IMC11-2204X mit Goldkontakt 6860-201-22278 |
| **Gewicht** | 16 g |

## Maße und Anschlußbelegung

Steckerbelegung
Pin1- Sensor Litze1
Pin 2- Sensor Litze 1 LINK
Pin 3- Sensor Litze 2 LINK
Pin 4- Sensor Litze 2

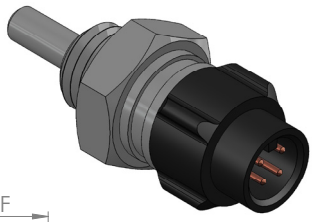

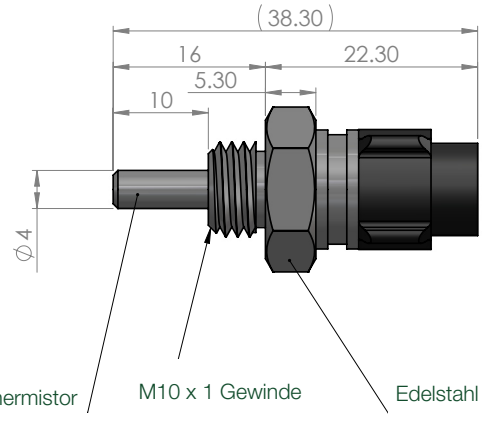


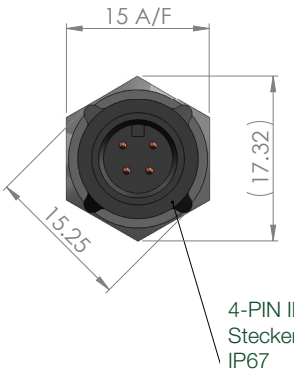




VARIOHM HOLDINGS

# Temperaturfühler

## Bestellinformation

Bestellcode: ETP-AM-SP-IMC-10K3435A1 (93635)

## Zubehör

Gegensteckersatz: ETP-AM-SP IMC Connector Kit (93632)

Kabelsatz: ETP-AM-SP IMC Cable Kit (93639)

| | |
|---|---|
| Gegenstecker mit 1m Kabel: | ETP-AM-SP IMC 1m Kabelsatz (93639) |
| Material: | Raychem 55 AWG 24, Raychem DR-25 |
| Environmental temperature: | -55 ...+150 °C |

## Maße und Anschlußbelegung für 93639 Kabelsatz

Anschlußbelegung
Litze 1-Weiß
Litze 1- Weiß
Litze 2- Rot
Litze 2- Rot

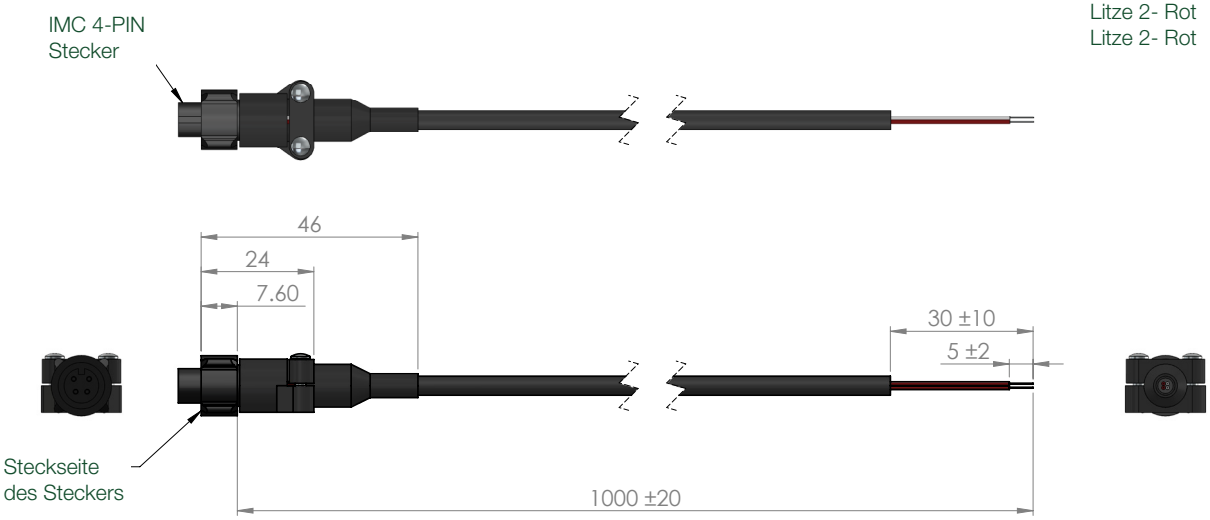

# Temperaturfühler

## ETP-AM-SP-IMC-10K3435A1

### Widerstand versus Temperaturtabelle für 10K3435A1

| Temp. °C | KΩ | Temp. °C | KΩ | Temp. °C | KΩ | Temp. °C | KΩ |
|---|---|---|---|---|---|---|---|
| -40 | 186 | 2 | 25.11 | 44 | 5.061 | 86 | 1.39 |
| -39 | 176.4 | 3 | 24.07 | 45 | 4.891 | 87 | 1.352 |
| -38 | 167.4 | 4 | 23.07 | 46 | 4.729 | 88 | 1.315 |
| -37 | 158.8 | 5 | 22.13 | 47 | 4.572 | 89 | 1.28 |
| -36 | 150.7 | 6 | 21.22 | 48 | 4.421 | 90 | 1.245 |
| -35 | 143.1 | 7 | 20.36 | 49 | 4.276 | 91 | 1.212 |
| -34 | 135.9 | 8 | 19.53 | 50 | 4.137 | 92 | 1.18 |
| -33 | 129.1 | 9 | 18.75 | 51 | 4.003 | 93 | 1.149 |
| -32 | 122.7 | 10 | 18 | 52 | 3.873 | 94 | 1.118 |
| -31 | 116.6 | 11 | 17.28 | 53 | 3.749 | 95 | 1.089 |
| -30 | 110.8 | 12 | 16.6 | 54 | 3.629 | 96 | 1.06 |
| -29 | 105.4 | 13 | 15.94 | 55 | 3.513 | 97 | 1.033 |
| -28 | 100.2 | 14 | 15.32 | 56 | 3.402 | 98 | 1.006 |
| -27 | 95.37 | 15 | 14.72 | 57 | 3.295 | 99 | 0.9801 |
| -26 | 90.76 | 16 | 14.15 | 58 | 3.192 | 100 | 0.9549 |
| -25 | 86.39 | 17 | 13.6 | 59 | 3.092 | 101 | 0.9305 |
| -24 | 82.26 | 18 | 13.08 | 60 | 2.996 | 102 | 0.9069 |
| -23 | 78.35 | 19 | 12.58 | 61 | 2.903 | 103 | 0.8839 |
| -22 | 74.64 | 20 | 12.1 | 62 | 2.814 | 104 | 0.8616 |
| -21 | 71.12 | 21 | 11.64 | 63 | 2.728 | 105 | 0.84 |
| -20 | 67.79 | 22 | 11.21 | 64 | 2.645 | 106 | 0.819 |
| -19 | 64.63 | 23 | 10.79 | 65 | 2.565 | 107 | 0.7987 |
| -18 | 61.64 | 24 | 10.38 | 66 | 2.487 | 108 | 0.7789 |
| -17 | 58.79 | 25 | 10 | 67 | 2.413 | 109 | 0.7597 |
| -16 | 56.1 | 26 | 9.631 | 68 | 2.341 | 110 | 0.7411 |
| -15 | 53.53 | 27 | 9.278 | 69 | 2.271 | 111 | 0.723 |
| -14 | 51.1 | 28 | 8.94 | 70 | 2.204 | 112 | 0.7054 |
| -13 | 48.8 | 29 | 8.615 | 71 | 2.139 | 113 | 0.6883 |
| -12 | 46.6 | 30 | 8.304 | 72 | 2.076 | 114 | 0.6718 |
| -11 | 44.52 | 31 | 8.006 | 73 | 2.016 | 115 | 0.6556 |
| -10 | 42.54 | 32 | 7.72 | 74 | 1.957 | 116 | 0.64 |
| -9 | 40.66 | 33 | 7.445 | 75 | 1.901 | 117 | 0.6248 |
| -8 | 38.87 | 34 | 7.182 | 76 | 1.846 | 118 | 0.61 |
| -7 | 37.17 | 35 | 6.929 | 77 | 1.794 | 119 | 0.5956 |
| -6 | 35.55 | 36 | 6.687 | 78 | 1.743 | 120 | 0.5817 |
| -5 | 34.01 | 37 | 6.454 | 79 | 1.693 | 121 | 0.5681 |
| -4 | 32.55 | 38 | 6.23 | 80 | 1.645 | 122 | 0.5549 |
| -3 | 31.15 | 39 | 6.015 | 81 | 1.599 | 123 | 0.542 |
| -2 | 29.82 | 40 | 5.809 | 82 | 1.555 | 124 | 0.5295 |
| -1 | 28.56 | 41 | 5.611 | 83 | 1.511 | 125 | 0.5174 |
| 0 | 27.35 | 42 | 5.42 | 84 | 1.47 | 126 | 0.5056 |
| 1 | 26.2 | 43 | 5.237 | 85 | 1.429 | 127 | 0.4941 |

Variohm Eurosensor - Hans-Bunte-Straße 8 - D-69123 - Heidelberg - Germany
**sensor@variohm.de • www.variohm.de • +49 (0) 6221 772 233**

Änderungen und Irrtümer vorbehalten

# ETP-AM-SP-IMC-10K3435A1

## Widerstand versus Temperaturtabelle für 10K3435A1

| Temp. °C | KΩ | Temp. °C | KΩ | Temp. °C | KΩ | Temp. °C | KΩ |
|---|---|---|---|---|---|---|---|
| 128 | 0.4829 | 159 | 0.2489 | 190 | 0.1391 | 221 | 0.0831 |
| 129 | 0.472 | 160 | 0.244 | 191 | 0.1366 | 222 | 0.0818 |
| 130 | 0.4614 | 161 | 0.2392 | 192 | 0.1343 | 223 | 0.0806 |
| 131 | 0.4511 | 162 | 0.2345 | 193 | 0.1319 | 224 | 0.0793 |
| 132 | 0.4411 | 163 | 0.2299 | 194 | 0.1297 | 225 | 0.0781 |
| 133 | 0.4313 | 164 | 0.2255 | 195 | 0.1274 | 226 | 0.0769 |
| 134 | 0.4218 | 165 | 0.2211 | 196 | 0.1253 | 227 | 0.0757 |
| 135 | 0.4125 | 166 | 0.2168 | 197 | 0.1231 | 228 | 0.0746 |
| 136 | 0.4035 | 167 | 0.2127 | 198 | 0.121 | 229 | 0.0735 |
| 137 | 0.3947 | 168 | 0.2086 | 199 | 0.119 | 230 | 0.0724 |
| 138 | 0.3862 | 169 | 0.2046 | 200 | 0.117 | 231 | 0.0713 |
| 139 | 0.3778 | 170 | 0.2007 | 201 | 0.115 | 232 | 0.0702 |
| 140 | 0.3697 | 171 | 0.197 | 202 | 0.1131 | 233 | 0.0692 |
| 141 | 0.3618 | 172 | 0.1932 | 203 | 0.1112 | 234 | 0.0681 |
| 142 | 0.3541 | 173 | 0.1896 | 204 | 0.1094 | 235 | 0.0671 |
| 143 | 0.3466 | 174 | 0.1861 | 205 | 0.1076 | 236 | 0.0661 |
| 144 | 0.3392 | 175 | 0.1826 | 206 | 0.1058 | 237 | 0.0652 |
| 145 | 0.3321 | 176 | 0.1793 | 207 | 0.1041 | 238 | 0.0642 |
| 146 | 0.3252 | 177 | 0.1759 | 208 | 0.1024 | 239 | 0.0633 |
| 147 | 0.3184 | 178 | 0.1727 | 209 | 0.1007 | 240 | 0.0624 |
| 148 | 0.3118 | 179 | 0.1696 | 210 | 0.0991 | 241 | 0.0615 |
| 149 | 0.3053 | 180 | 0.1665 | 211 | 0.0975 | 242 | 0.0606 |
| 150 | 0.299 | 181 | 0.1634 | 212 | 0.0959 | 243 | 0.0597 |
| 151 | 0.2929 | 182 | 0.1605 | 213 | 0.0944 | 244 | 0.0589 |
| 152 | 0.2869 | 183 | 0.1576 | 214 | 0.0929 | 245 | 0.058 |
| 153 | 0.2811 | 184 | 0.1548 | 215 | 0.0914 | 246 | 0.0572 |
| 154 | 0.2754 | 185 | 0.152 | 216 | 0.0899 | 247 | 0.0564 |
| 155 | 0.2698 | 186 | 0.1493 | 217 | 0.0885 | 248 | 0.0556 |
| 156 | 0.2644 | 187 | 0.1467 | 218 | 0.0871 | 249 | 0.0548 |
| 157 | 0.2591 | 188 | 0.1441 | 219 | 0.0858 | 250 | 0.054 |
| 158 | 0.2539 | 189 | 0.1415 | 220 | 0.0844 | | |



Variohm EuroSensor - Williams' Barn - Tiffield Road -Towcester - Northants -NN12 6HP - UK
sales@variohm.com • www.variohm.com • +44 (0) 1327 351004

Subject to change without notice